REGIONE UMBRIA

COMUNE DI TREVI

PROGRAMMA INTEGRATO DI RECUPERO
TREVI CAPOLUOGO

(Approvazione DGR445 del 21/04/2004)

Progetto per il completamento dei lavori della UMI83 - S.Francesco

Progettista:

Ing. Silvia Borasso

R.U.P.:

Geom. Nazzareno Chioccioni

PROGETTO ESECUTIVO

IMPIANTI ELETTRICI

SCHEMI UNIFILARI QUADRI ELETTRICI

IE02

Data Emissione	*Scala*
Marzo 2015	-

Revisione Settembre 2016 - Adeguamenti e integrazioni di dettaglio.

Descrizione		Commessa	Elaborato
QUADRO FORNITURA		Documento	QF
Revisione	Data Revisione	Data emissione	Foglio / di Fogli
0	01/06/2016	06/06/2016	1 / 2

IMPIANTO ELETTRICO

QUADRO FORNITURA

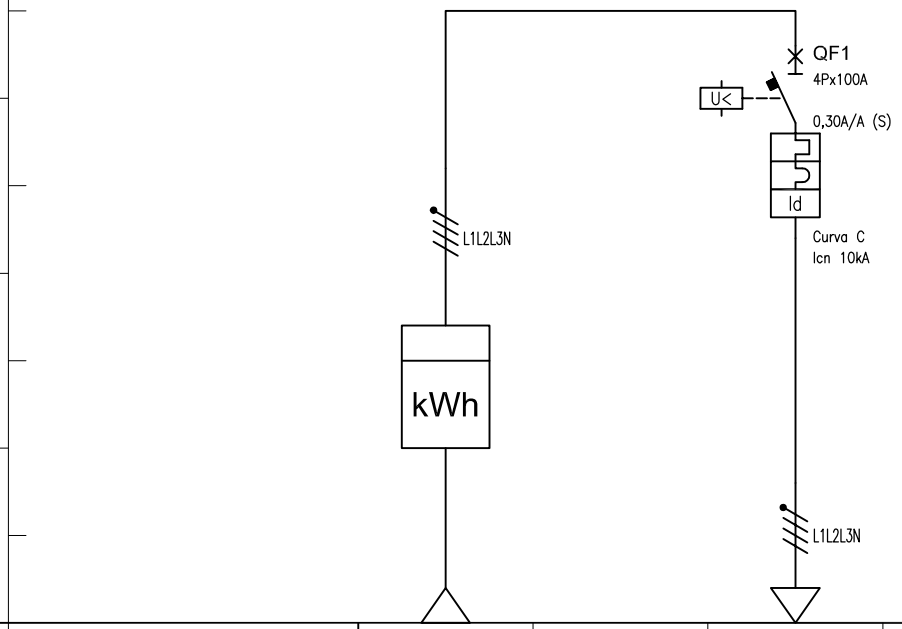

UTENZA	Sigla utenza									
	Descrizione	FORNITURA 230/400V 50Hz POTENZA IMPEGNATA 35kW		GENERALE QUADRO						
	Potenza assorbita [kW]			35						
	Tensione nominale [V]			400						
	Fattore di potenza			0,85						
	Corrente di impiego Ib [A]			59,43						
PROTEZIONE	Marca			ABB						
	Tipo			S294-C/100						
	N° Polo x In [A]			4Px100A						
	Potere di interruzione [kA]			10						
	Curva			C						
	Corrente magnetica Im [A]			1000						
	(I^2t) [$kA^2 s$]			250						
	Rele' differenziale			DDA94/100/0,30						
	Idn [A] /Classe /Ritardo [s]			0,30A/A (S)						
CAVO	Tipo di cavo			FG70R						
	Sezione fase e neutro [mm^2]			1x(3x35+1x25)						
	Sezione PE [mm^2]			25						
	Lunghezza [m]			95						
	Posa / N° Circuiti / Temp. Amb.			D/1/20°C/2,5						
	Portata Iz [A]			122						
	Caduta di tensione %			1,46						
	Icc Minima [A]			1058						
	$K^2 S^2$ [$kA^2 s$]			25050,03						
	Sezione minima derivabile [mm^2]									

Descrizione
QUADRO
FORNITURA

Revisione
0

Data Revisione
01/06/2016

Commessa

Documento

Data emissione
06/06/2016

Elaborato
QF

Foglio 2 di Fogli 2

Descrizione		Commessa	Elaborato
QUADRO PIANO TERRA		Documento	QPT
Revisione	Data Revisione	Data emissione	Foglio di Fogli
0	01/06/2016	06/06/2016	1 8

IMPIANTO ELETTRICO

QUADRO PIANO TERRA

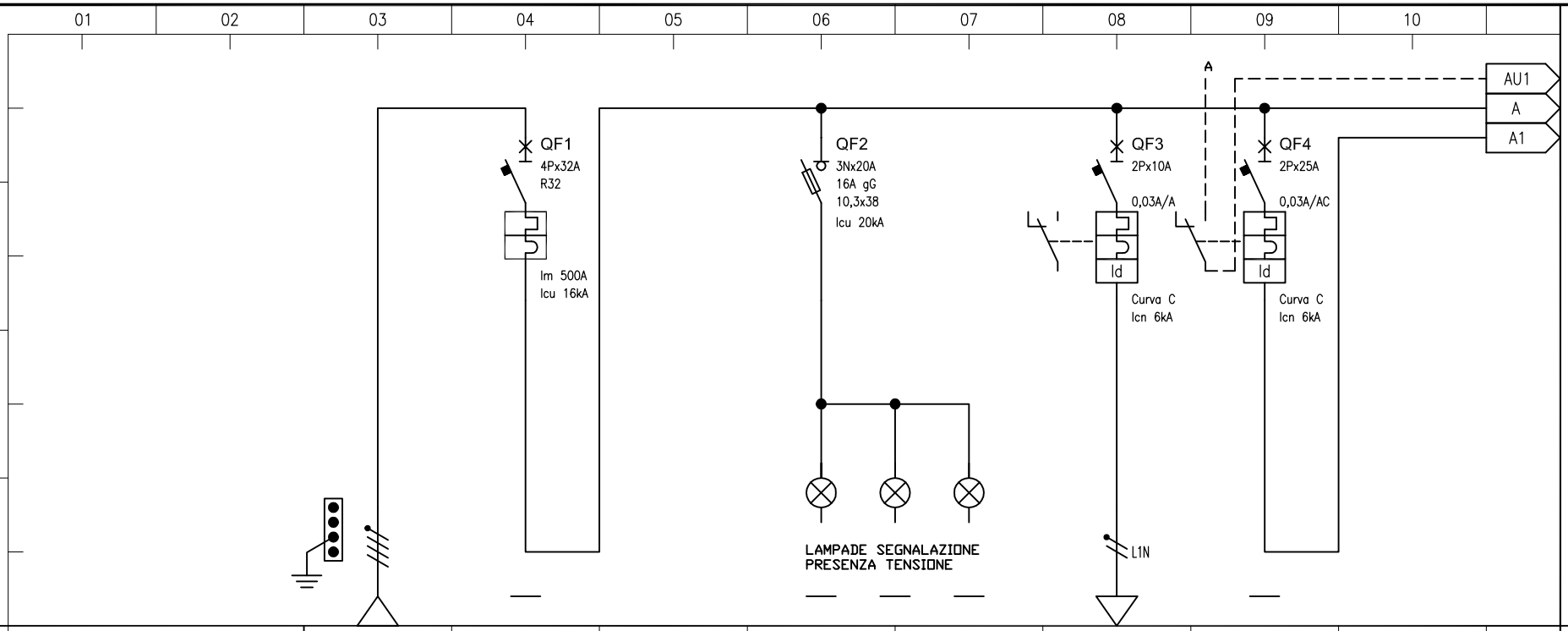

UTENZA	Sigla utenza									
	Descrizione	LINEA DA QRE ESTERNO	GENERALE QUADRO		PRESENZA TENSIONE		RACK DATI	CAPOGRUPPO LUCE		
	Potenza assorbita [kW]		17							
	Tensione nominale [V]		400		400		230	230		
	Fattore di potenza		0,85							
	Corrente di impiego Ib [A]		28,87							
PROTEZIONE	Marca		ABB				ABB	ABB		
	Tipo		T1B160TMD/ 32				S202 - C10	S202 - C25		
	N° Polo x In [A]		4Px32A / R32		3Nx20A / 16A gG		2Px10A	2Px25A		
	Potere di interruzione [kA]		16		20		6	6		
	Curva				gG		C	C		
	Corrente magnetica Im [A]		500		45		100	250		
	(I^2t) [kA^2s]		0,4		4,5		22	32		
	Rele' differenziale						DDA 202 A-25/0,03	DDA 202 AC-25/0,03		
	Idn [A] /Classe /Ritardo [s]						0,03A/A	0,03A/AC		
CAVO	Tipo di cavo	FG70R					N07V-K			
	Sezione fase e neutro [mm^2]	4x35					1x(2x2,5)			
	Sezione PE [mm^2]	1x35					2,5			
	Lunghezza [m]						30			
	Posa / N° Circuiti / Temp. Amb.						B/1/30°C			
	Portata Iz [A]						24			
	Caduta di tensione %									
	Icc Minima [A]						287			
	K^2S^2 [kA^2s]						82,66			
	Sezione minima derivabile [mm^2]									

Descrizione: QUADRO PIANO TERRA

Revisione: 0

Data Revisione: 01/06/2016

Data emissione: 06/06/2016

Commessa:

Documento:

Elaborato: QPT

Foglio: 2 di Fogli: 8

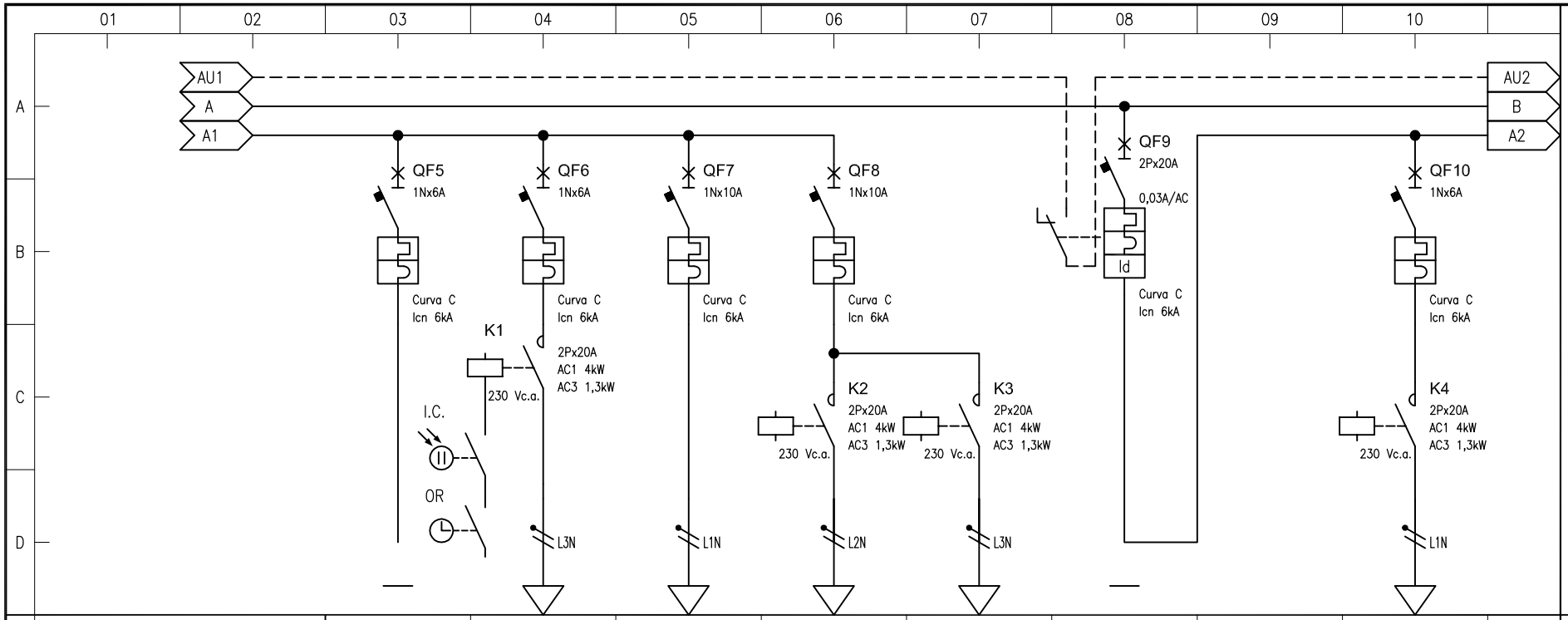

UTENZA	Sigla utenza								
	Descrizione	AUSILIARI 220V	LUCI CIRCUITO A3	LUCI A1+A2+WC + INFORMAZIONE	LUCE CIRC. I1	LUCE CIRC. I2	CAPOGRUPPO LUCE SCALA+UTENZE VARIE		LUCE SCALA S1
	Potenza assorbita [kW]	1	0,5	0,5	0,5	0,5			0,5
	Tensione nominale [V]	230	230	230	230	230	230		230
	Fattore di potenza	0,85	0,85	0,85	0,85	0,85			0,85
	Corrente di impiego Ib [A]	5,12	2,56	2,56	2,56	2,56			2,56
PROTEZIONE	Marca	ABB	ABB	ABB	ABB	ABB	ABB		ABB
	Tipo	S951N-C/ 6	ESB20-20/230	S951N-C/10	ESB20-20/230	ESB20-20/230	S202 - C20		ESB20-20/230
	N° Polo x In [A]	1Nx6A	2Px20A	1Nx10A	2Px20A	2Px20A	2Px20A		2Px20A
	Potere di interruzione [kA]	6		6			6		
	Curva	C		C			C		
	Corrente magnetica Im [A]	60		100			200		
	(I^2t) [kA^2s]	9		18			32		
	Rele' differenziale						DDA 202 AC-25/0,03		
	Idn [A] /Classe /Ritardo [s]						0,03A/AC		
CAVO	Tipo di cavo		N07V-K	N07V-K	N07V-K	N07V-K			N07V-K
	Sezione fase e neutro [mm^2]		1x(2x2,5)	1x(2x2,5)	1x(2x2,5)	1x(2x2,5)			1x(2x2,5)
	Sezione PE [mm^2]		2,5	2,5	2,5	2,5			2,5
	Lunghezza [m]		30	30	30	30			30
	Posa / N° Circuiti / Temp. Amb.		B/1/30°C	B/1/30°C	B/1/30°C	B/1/30°C			B/1/30°C
	Portata Iz [A]		24	24	24	24			24
	Caduta di tensione %		0,51	0,51	0,51	0,51			0,51
	Icc Minima [A]		287	287	287	287			287
	K^2S^2 [kA^2s]		82,66	82,66	82,66	82,66			82,66
	Sezione minima derivabile [mm^2]								

Descrizione
QUADRO
PIANO
TERRA

Revisione
0

Data Revisione
01/06/2016

Commessa

Documento

Data emissione
06/06/2016

Elaborato
QPT

Foglio
3

di Fogli
8

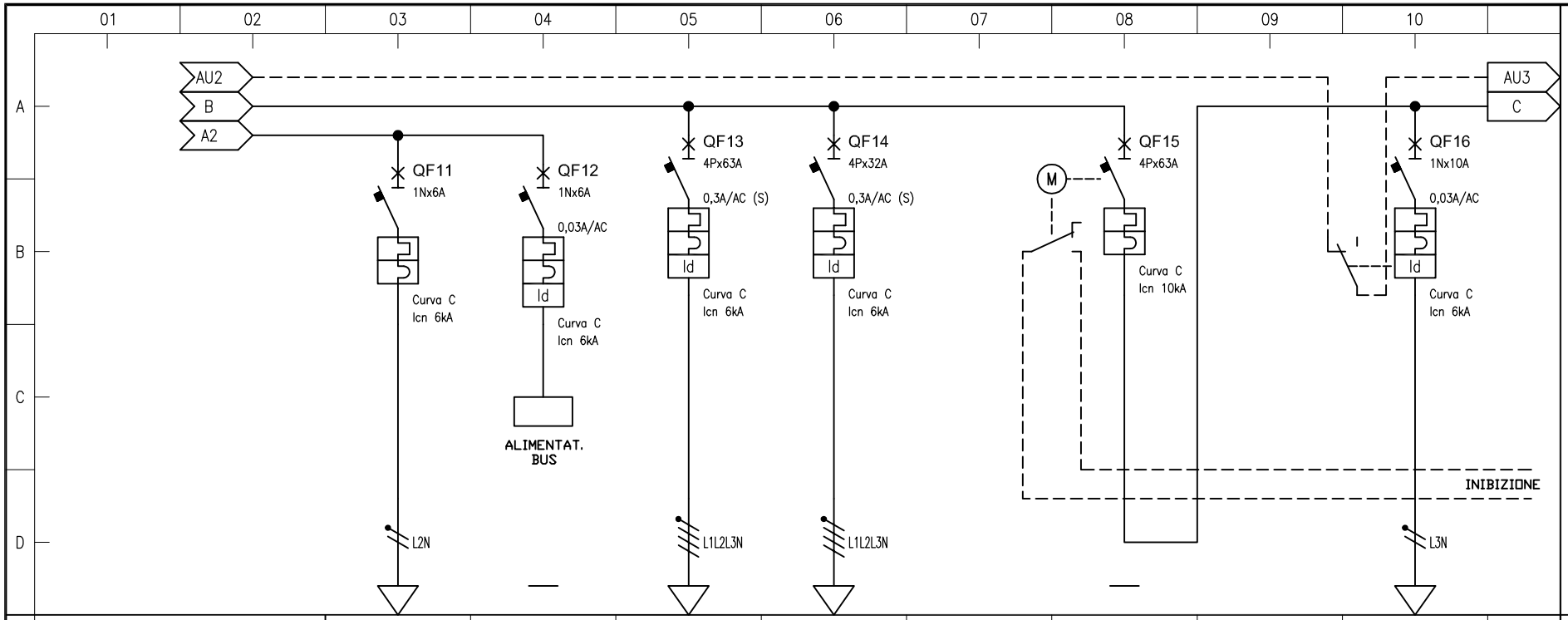

UTENZA	Sigla utenza								
	Descrizione	CENTRALE ANTINTRUSIONE	ALIMENTATORE SISTEMA BUS	QUADRO QP1	QUADRO QP2		GENERALE ABITUALE		LUCE BOOK SHOP,WC S. STAMPA, GUARDAROBA
	Potenza assorbita [kW]								1
	Tensione nominale [V]	230	230	400	400		400		230
	Fattore di potenza								0,85
	Corrente di impiego Ib [A]								5,12
PROTEZIONE	Marca	ABB	ABB	ABB	ABB		ABB		ABB
	Tipo	S951N-C/ 6	S201Na - C 6	S204 - C63	S204 - C32		S204 M - C63		S201Na - C10
	N° Polo x In [A]	1Nx6A	1Nx6A	4Px63A	4Px32A		4Px63A		1Nx10A
	Potere di interruzione [kA]	6	6	6	6		10		6
	Curva	C	C	C	C		C		C
	Corrente magnetica Im [A]	60	60	630	320		630		100
	(I^2t) [kA^2s]	9	10	53	37		80		22
	Rele' differenziale		DDA 202 AC-25/0,03	DDA 204 AC S-63/0,3	DDA 204 AC S-63/0,3				DDA 202 AC-25/0,03
	Idn [A] /Classe /Ritardo [s]		0,03A/AC	0,3A/AC (S)	0,3A/AC (S)				0,03A/AC
CAVO	Tipo di cavo	N07V-K		FG70R	FG70R				N07V-K
	Sezione fase e neutro [mm^2]	1x(2x2,5)		1x(4x16)	1x(4x10)				1x(2x1,5)
	Sezione PE [mm^2]	2,5		16	10				1,5
	Lunghezza [m]	30		30	30				30
	Posa / N° Circuiti / Temp. Amb.	B/1/30°C		B/1/30°C	B/1/30°C				B/1/30°C
	Portata Iz [A]	24		80	60				17,5
	Caduta di tensione %								1,69
	Icc Minima [A]	287		1838	1149				172
	K^2S^2 [kA^2s]	82,66		5234,94	2044,9				29,76
	Sezione minima derivabile [mm^2]								

Descrizione: QUADRO PIANO TERRA

Revisione: 0

Data Revisione: 01/06/2016

Data emissione: 06/06/2016

Commessa:

Documento:

Elaborato: QPT

Foglio: 4 di Fogli: 8

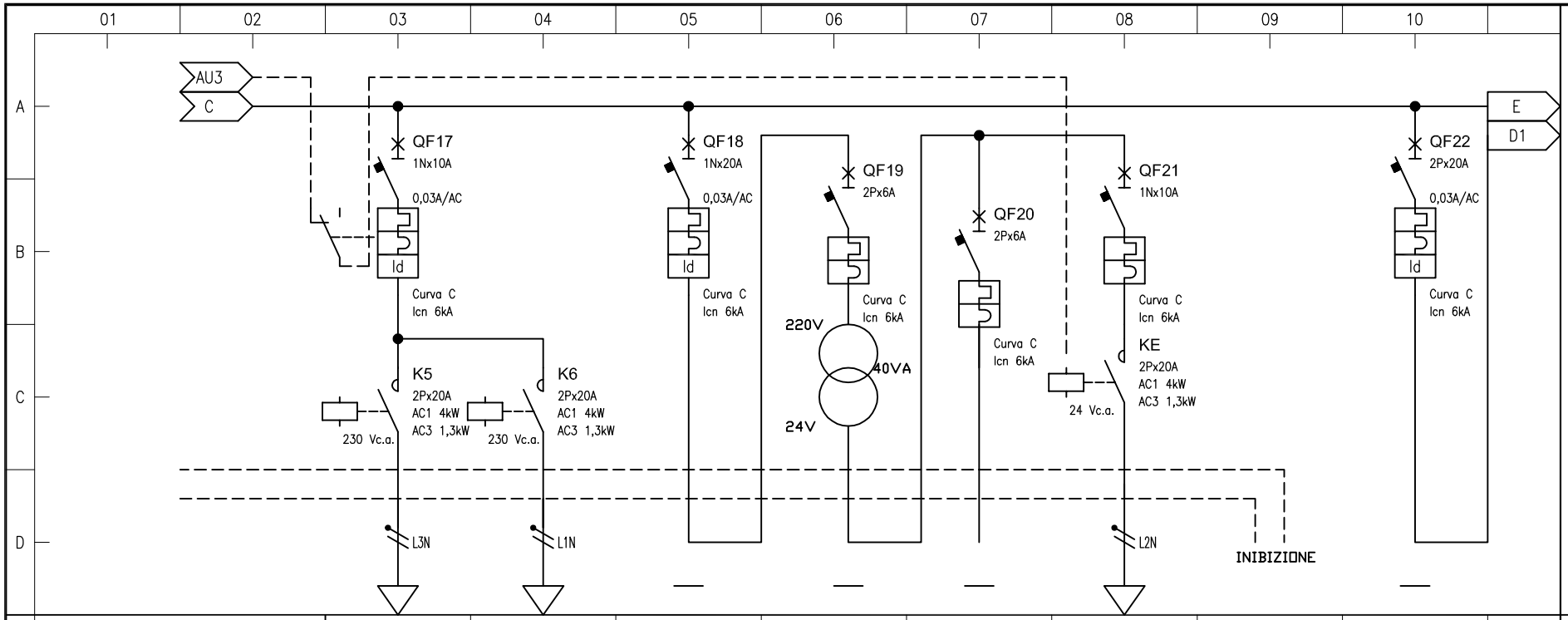

UTENZA	Sigla utenza								
	Descrizione	LUCE PORTICO CHIOSTRO P1	LUCE PORTICO CHIOSTRO P2	CAPOGRUPPO LAMPADE AUTONOME		AUSILIARI 24V	LAMPADE AUTONOME US		CAPOGRUPPO PRESE P1-P2-P3
	Potenza assorbita [kW]	0,5	0,5						
	Tensione nominale [V]	230	230	230	230	230	230		230
	Fattore di potenza	0,85	0,85						
	Corrente di impiego Ib [A]	2,56	2,56						
PROTEZIONE	Marca	ABB	ABB	ABB	ABB	ABB	ABB		ABB
	Tipo	ESB20-20/230	ESB20-20/230	S201Na - C20	S202 - C 6	S202 - C 6	ESB20-20/24		S202 - C20
	N° Polo x In [A]	2Px20A	2Px20A	1Nx20A	2Px6A	2Px6A	2Px20A		2Px20A
	Potere di interruzione [kA]			6	6	6			6
	Curva			C	C	C			C
	Corrente magnetica Im [A]			200	60	60			200
	(I^2t) [kA^2s]			32	10	10			32
	Rele' differenziale			DDA 202 AC-25/0,03					DDA 202 AC-25/0,03
	Idn [A] /Classe /Ritardo [s]			0,03A/AC					0,03A/AC
CAVO	Tipo di cavo	N07V-K	N07V-K				N07V-K		
	Sezione fase e neutro [mm^2]	1x(2x2,5)	1x(2x2,5)				1x(2x2,5)		
	Sezione PE [mm^2]	2,5	2,5				2,5		
	Lunghezza [m]	30	30				30		
	Posa / N° Circuiti / Temp. Amb.	B/1/30°C	B/1/30°C				B/1/30°C		
	Portata Iz [A]	24	24				24		
	Caduta di tensione %	0,51	0,51						
	Icc Minima [A]	287	287				287		
	K^2S^2 [kA^2s]	82,66	82,66				82,66		
	Sezione minima derivabile [mm^2]								

Descrizione: QUADRO PIANO TERRA

Revisione: 0

Data Revisione: 01/06/2016

Data emissione: 06/06/2016

Commessa:

Documento:

Elaborato: QPT

Foglio: 5 di Fogli: 8

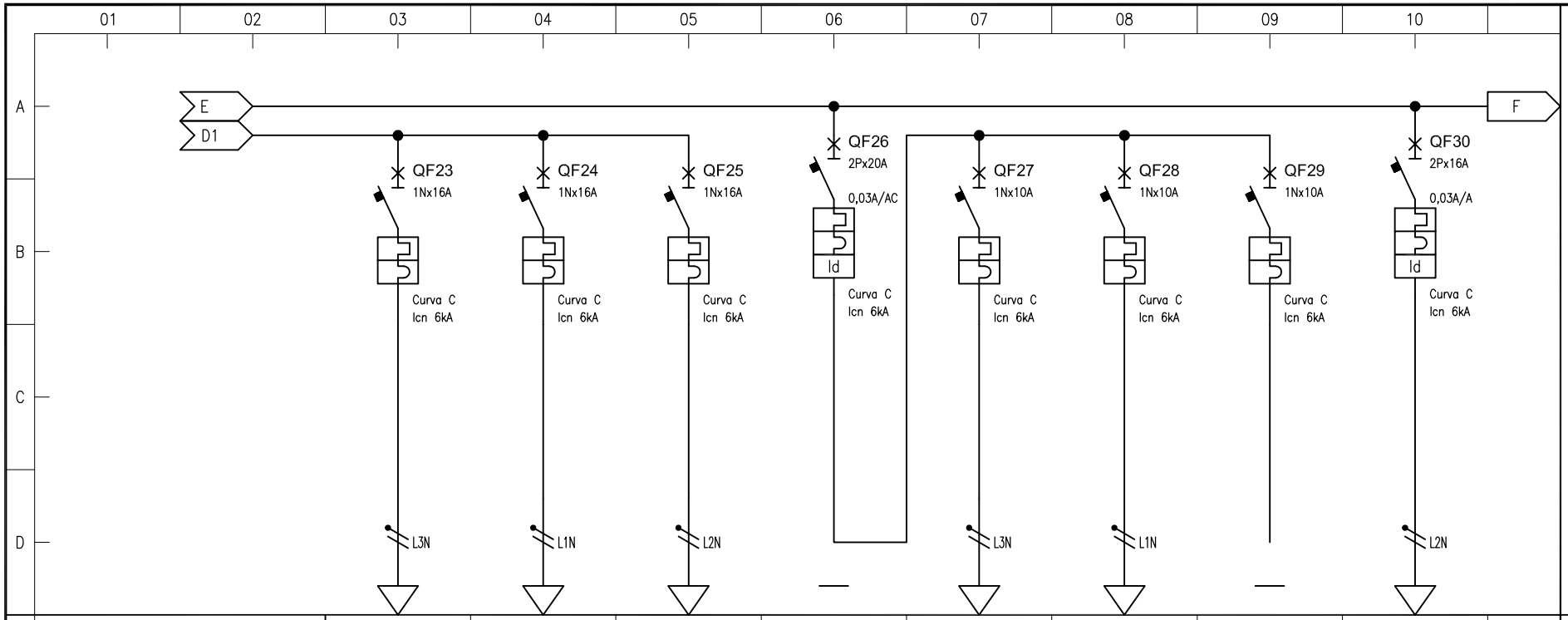

UTENZA	Sigla utenza								
	Descrizione	PRESE P1	PRESE P2	PRESE P3	CAPOGRUPPO BOILER	BOILER SB1	BOILER SB2	SCORTA	POSTI DI LAVORO PL1
	Potenza assorbita [kW]	0,6	0,8	0,6		0,6	0,6		0,4
	Tensione nominale [V]	230	230	230	230	230	230	230	230
	Fattore di potenza	0,85	0,85	0,85		0,85	0,85		0,85
	Corrente di impiego Ib [A]	3,07	4,09	3,07		3,07	3,07		2,05
PROTEZIONE	Marca	ABB	ABB	ABB	ABB	ABB	ABB	ABB	ABB
	Tipo	S951N-C/16	S951N-C/16	S951N-C/16	S202 - C20	S951N-C/10	S951N-C/10	S951N-C/10	S202 - C16
	N° Polo x In [A]	1Nx16A	1Nx16A	1Nx16A	2Px20A	1Nx10A	1Nx10A	1Nx10A	2Px16A
	Potere di interruzione [kA]	6	6	6	6	6	6	6	6
	Curva	C	C	C	C	C	C	C	C
	Corrente magnetica Im [A]	160	160	160	200	100	100	100	160
	(I^2t) [kA^2s]	20	20	20	32	18	18	18	25
	Rele' differenziale				DDA 202 AC-25/0,03				DDA 202 A-25/0,03
	Idn [A] /Classe /Ritardo [s]				0,03A/AC				0,03A/A
CAVO	Tipo di cavo	N07V-K	N07V-K	N07V-K		N07V-K	N07V-K		N07V-K
	Sezione fase e neutro [mm^2]	1x(2x4)	1x(2x4)	1x(2x4)		1x(2x4)	1x(2x4)		1x(2x4)
	Sezione PE [mm^2]	4	4	4		4	4		4
	Lunghezza [m]	30	30	30		30	30		30
	Posa / N° Circuiti / Temp. Amb.	B/1/30°C	B/1/30°C	B/1/30°C		B/1/30°C	B/1/30°C		B/1/30°C
	Portata Iz [A]	32	32	32		32	32		32
	Caduta di tensione %	0,39	0,51	0,39		0,39	0,39		0,26
	Icc Minima [A]	459	459	459		459	459		459
	K^2S^2 [kA^2s]	211,6	211,6	211,6		211,6	211,6		211,6
	Sezione minima derivabile [mm^2]								

Descrizione: QUADRO PIANO TERRA

Revisione: 0

Data Revisione: 01/06/2016

Data emissione: 06/06/2016

Commessa:

Documento:

Elaborato: QPT

Foglio: 6 di Fogli: 8

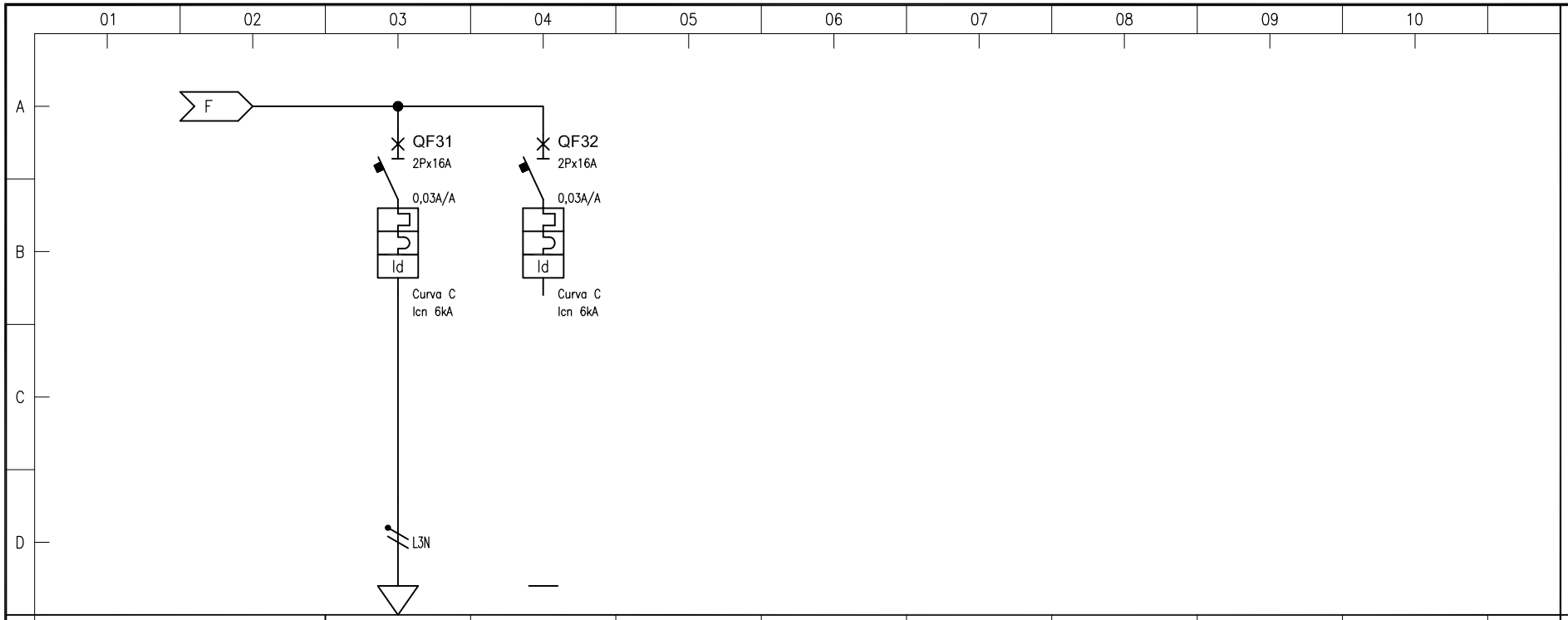

UTENZA	Sigla utenza									
	Descrizione	POSTI DI LAVORO PL2	RISERVA							
	Potenza assorbita [kW]	0,4								
	Tensione nominale [V]	230	230							
	Fattore di potenza	0,85								
	Corrente di impiego Ib [A]	2,05								
PROTEZIONE	Marca	ABB	ABB							
	Tipo	S202 - C16	S202 - C16							
	N° Polo x In [A]	2Px16A	2Px16A							
	Potere di interruzione [kA]	6	6							
	Curva	C	C							
	Corrente magnetica Im [A]	160	160							
	(I^2t) [kA^2s]	25	25							
	Rele' differenziale	DDA 202 A-25/0,03	DDA 202 A-25/0,03							
	Idn [A] /Classe /Ritardo [s]	0,03A/A	0,03A/A							
CAVO	Tipo di cavo	N07V-K								
	Sezione fase e neutro [mm^2]	1x(2x4)								
	Sezione PE [mm^2]	4								
	Lunghezza [m]	30								
	Posa / N° Circuiti / Temp. Amb.	B/1/30°C								
	Portata Iz [A]	32								
	Caduta di tensione %	0,26								
	Icc Minima [A]	459								
	K^2S^2 [kA^2s]	211,6								
	Sezione minima derivabile [mm^2]									

Descrizione
QUADRO PIANO TERRA

Revisione
0

Data Revisione
01/06/2016

Commessa

Documento

Data emissione
06/06/2016

Elaborato
QPT

Foglio
7

di Fogli
8

Descrizione		Commessa	Elaborato
QUADRO PIANO TERRA		Documento	QPT
Revisione	Data Revisione	Data emissione	Foglio di Fogli
0	01/06/2016	06/06/2016	8 8

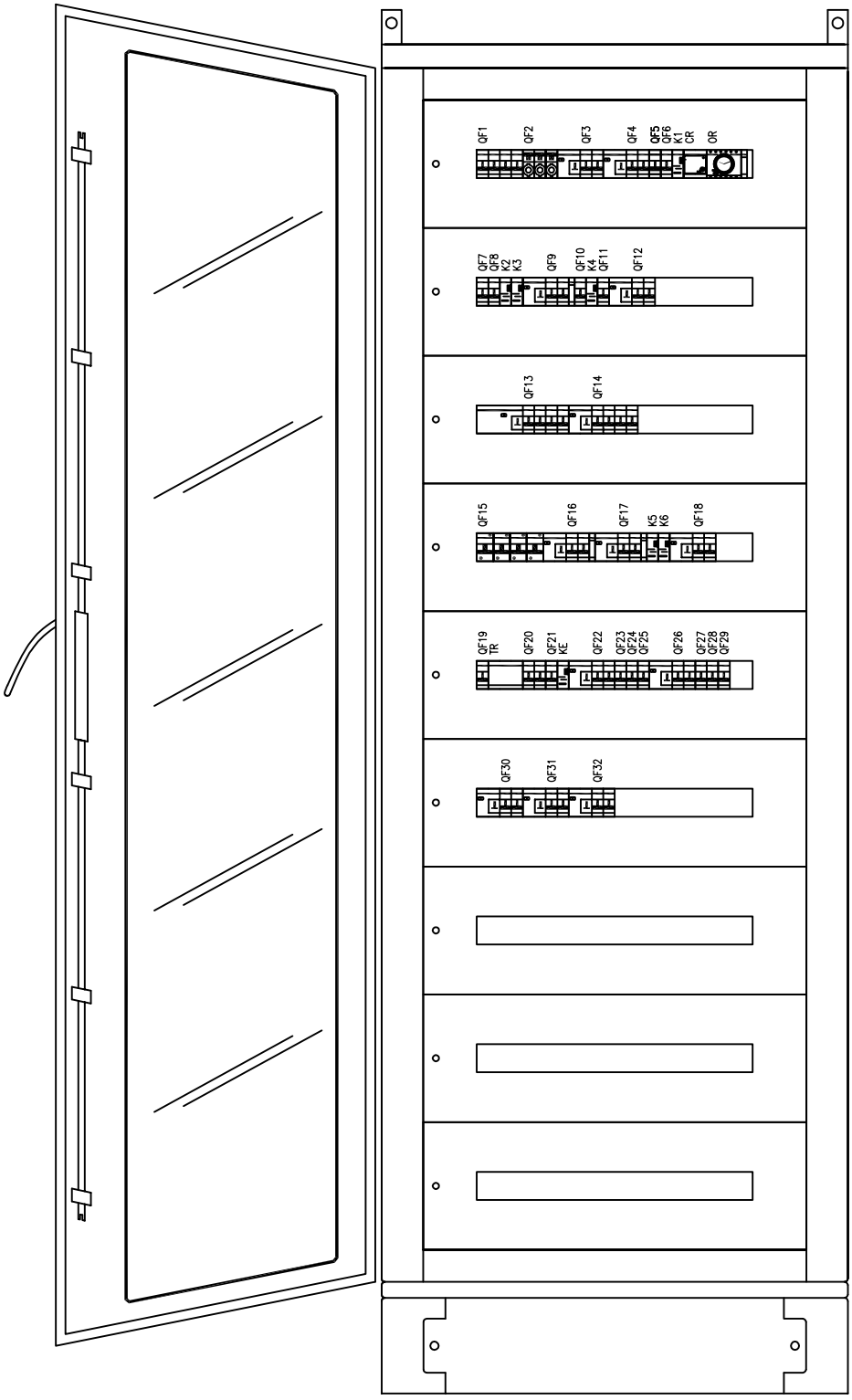

Descrizione		Commessa	Elaborato
QUADRO PIANO PRIMO		Documento	QPP
Revisione	Data Revisione	Data emissione	Foglio di Fogli
0	01/06/2016	06/06/2016	1 7

IMPIANTO ELETTRICO

QUADRO PIANO PRIMO

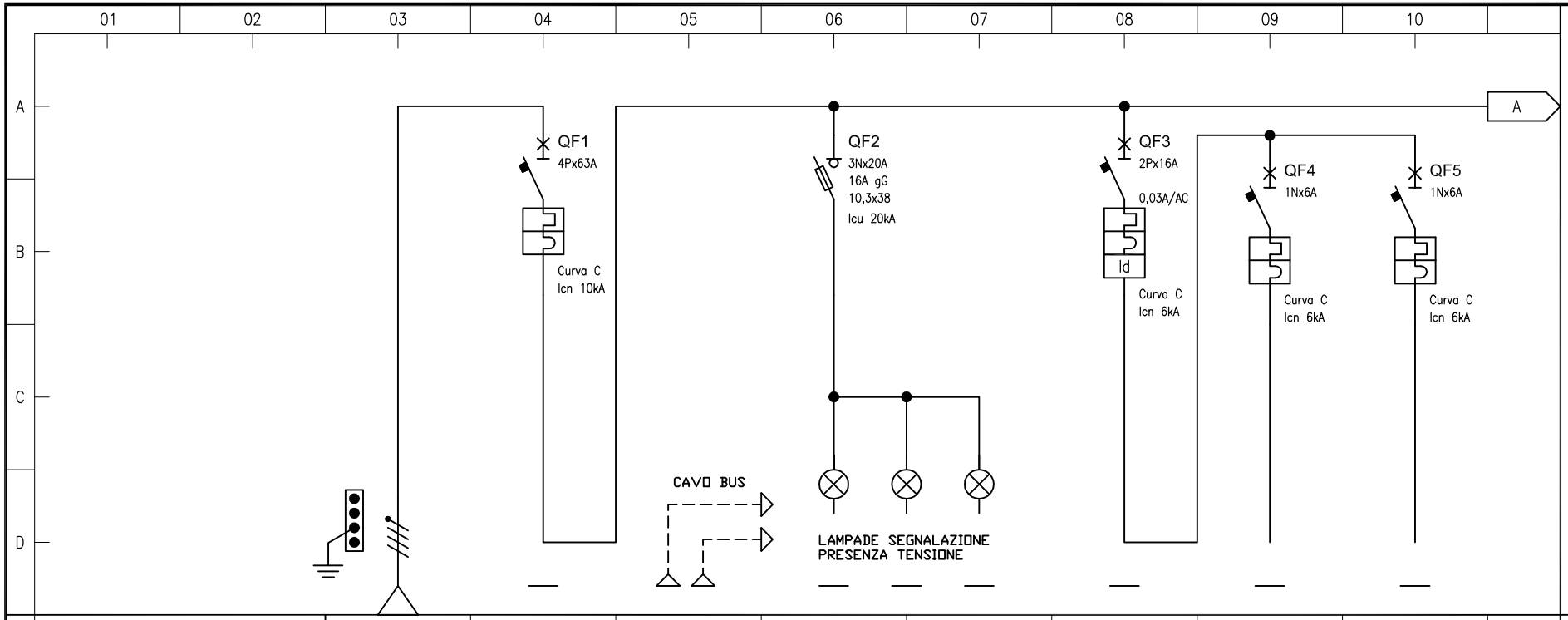

UTENZA	Sigla utenza								
	Descrizione	LINEA DA QPT Q. PIANO TERRA	GENERALE QUADRO		PRESENZA TENSIONE		CAPOGRUPPO UTENZE VARIE	AUSILIARI 220V	CENTRALE ANTINTRUSIONE
	Potenza assorbita [kW]								
	Tensione nominale [V]		400		400		230	230	230
	Fattore di potenza								
	Corrente di impiego Ib [A]								
PROTEZIONE	Marca		ABB				ABB	ABB	ABB
	Tipo		S204 M - C63				S202 - C16	S201Na - C 6	S201Na - C 6
	N° Polo x In [A]		4Px63A		3Nx20A / 16A gG		2Px16A	1Nx6A	1Nx6A
	Potere di interruzione [kA]		10		20		6	6	6
	Curva		C		gG		C	C	C
	Corrente magnetica Im [A]		630		45		160	60	60
	(I^2t) [kA^2s]		80		4,5		25	10	10
	Rele' differenziale						DDA 202 AC-25/0,03		
	Idn [A] /Classe /Ritardo [s]						0,03A/AC		
CAVO	Tipo di cavo								
	Sezione fase e neutro [mm^2]								
	Sezione PE [mm^2]								
	Lunghezza [m]								
	Posa / N° Circuiti / Temp. Amb.								
	Portata Iz [A]								
	Caduta di tensione %								
	Icc Minima [A]								
	K^2S^2 [kA^2s]								
	Sezione minima derivabile [mm^2]								

Descrizione
QUADRO
PIANO
PRIMO

Revisione 0

Data Revisione 01/06/2016

Data emissione 06/06/2016

Commessa

Documento

Elaborato
QPP

Foglio 2 di Fogli 7

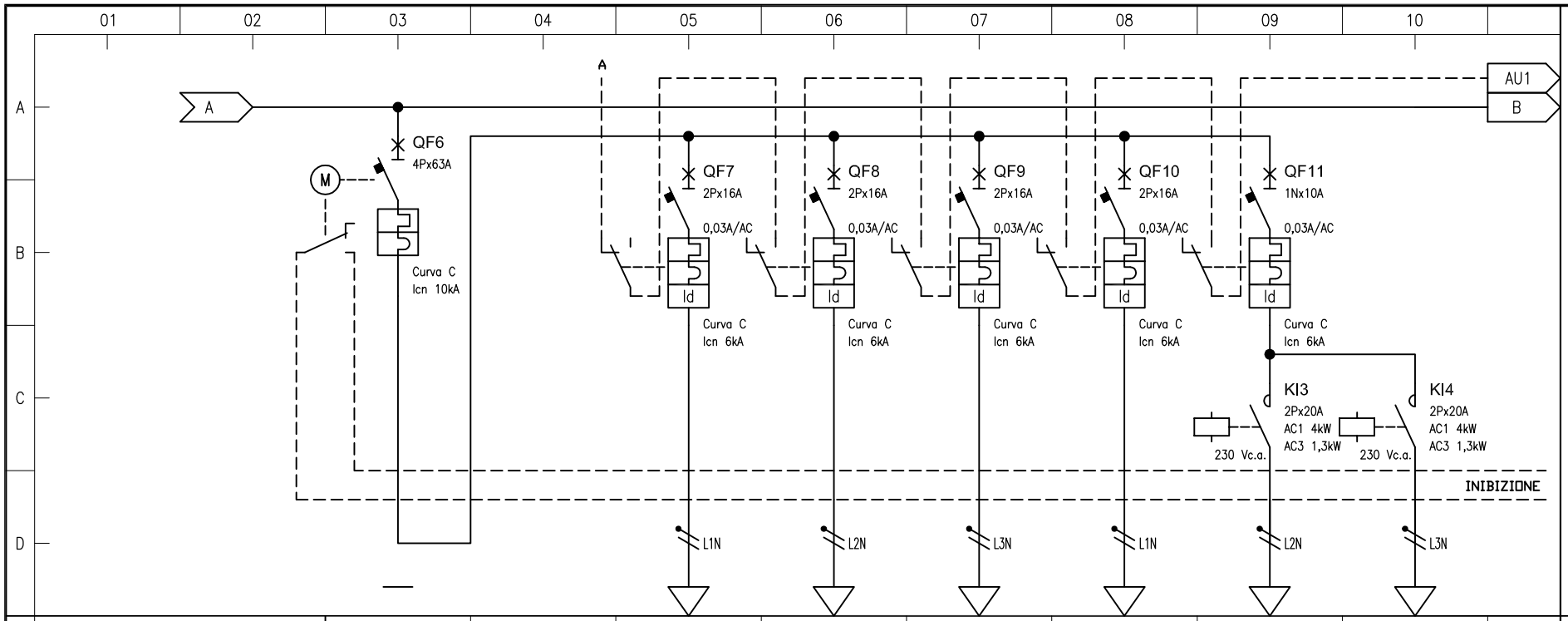

	Sigla utenza								
UTENZA	Descrizione	GENERALE ABITUALE		ARCHIVIO NOTARILE CIRC. 1 – 2	ARCHIVIO NOTARILE CIRC. 3 – 4	ARCHIVIO NOTARILE PUNTO INFORMAZ. 5 – 6	SALA LETTURA RIPOSTIGLIO, WC	CORRIDOIO CIRCUITO I3	CORRIDOIO CIRCUITO I4
	Potenza assorbita [kW]			2	2	1,6	1,5		
	Tensione nominale [V]	400		230	230	230	230	230	230
	Fattore di potenza			0,85	0,85	0,85	0,85		
	Corrente di impiego Ib [A]			10,23	10,23	8,18	7,67		
PROTEZIONE	Marca	ABB		ABB	ABB	ABB	ABB	ABB	ABB
	Tipo	S204 M – C63		S202 – C16	S202 – C16	S202 – C16	S202 – C16	ESB20-20/230	ESB20-20/230
	N° Polo x In [A]	4Px63A		2Px16A	2Px16A	2Px16A	2Px16A	2Px20A	2Px20A
	Potere di interruzione [kA]	10		6	6	6	6		
	Curva	C		C	C	C	C		
	Corrente magnetica Im [A]	630		160	160	160	160		
	(I^2t) [kA^2s]	80		25	25	25	25		
	Rele' differenziale			DDA 202 AC-25/0,03	DDA 202 AC-25/0,03	DDA 202 AC-25/0,03	DDA 202 AC-25/0,03		
	Idn [A] /Classe /Ritardo [s]			0,03A/AC	0,03A/AC	0,03A/AC	0,03A/AC		
CAVO	Tipo di cavo			N07V-K	N07V-K	N07V-K	N07V-K	N07V-K	N07V-K
	Sezione fase e neutro [mm^2]			1x(2x4)	1x(2x4)	1x(2x4)	1x(2x4)	1x(2x2,5)	1x(2x2,5)
	Sezione PE [mm^2]			4	4	4	4	2,5	2,5
	Lunghezza [m]			30	30	30	30	30	30
	Posa / N° Circuiti / Temp. Amb.			B/1/30°C	B/1/30°C	B/1/30°C	B/1/30°C	B/1/30°C	B/1/30°C
	Portata Iz [A]			32	32	32	32	24	24
	Caduta di tensione %			1,28	1,28	1,03	0,96		
	Icc Minima [A]			459	459	459	459	287	287
	K^2S^2 [kA^2s]			211,6	211,6	211,6	211,6	82,66	82,66
	Sezione minima derivabile [mm^2]								

Descrizione: QUADRO PIANO PRIMO

Revisione: 0

Data Revisione: 01/06/2016

Data emissione: 06/06/2016

Commessa:

Documento:

Elaborato: QPP

Foglio: 3 di Fogli: 7

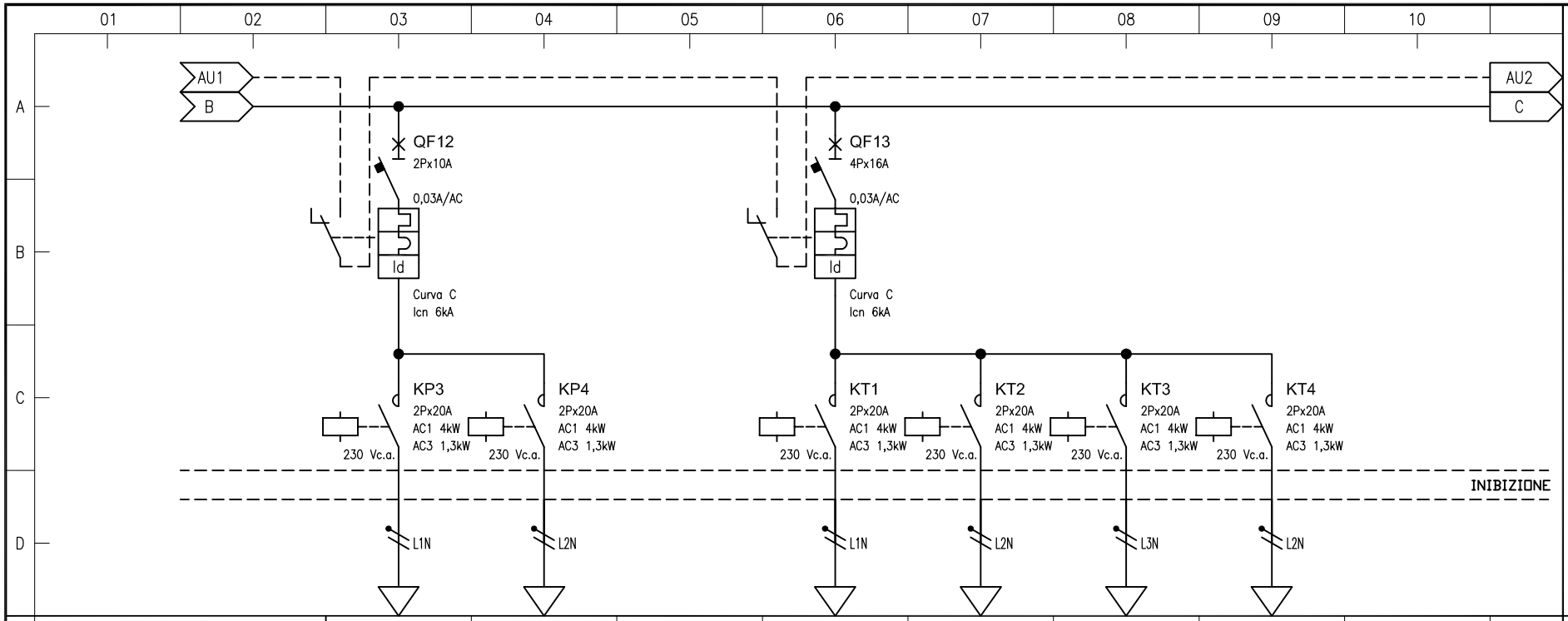

UTENZA	Sigla utenza				RN	SN	TN	SN	
	Descrizione	LUCE PORTICO CHIOSTRO P3	LUCE PORTICO CHIOSTRO P4		ESPOSIZIONE TEMPORANEA T1	ESPOSIZIONE TEMPORANEA T2	ESPOSIZIONE TEMPORANEA T3	ESPOSIZIONE TEMPORANEA T4	
	Potenza assorbita [kW]	0,5	0,5		0,5	0,5	0,5	0,5	
	Tensione nominale [V]	230	230		230	230	230	230	
	Fattore di potenza	0,85	0,85		0,85	0,85	0,85	0,85	
	Corrente di impiego Ib [A]	2,56	2,56		2,56	2,56	2,56	2,56	
PROTEZIONE	Marca	ABB	ABB		ABB	ABB	ABB	ABB	
	Tipo	ESB20-20/230	ESB20-20/230		ESB20-20/230	ESB20-20/230	ESB20-20/230	ESB20-20/230	
	N° Polo x In [A]	2Px20A	2Px20A		2Px20A	2Px20A	2Px20A	2Px20A	
	Potere di interruzione [kA]								
	Curva								
	Corrente magnetica Im [A]								
	(I^2t) [$kA^2 s$]								
	Rele' differenziale								
	Idn [A] /Classe /Ritardo [s]								
CAVO	Tipo di cavo	N07V-K	N07V-K		N07V-K	N07V-K	N07V-K	N07V-K	
	Sezione fase e neutro [mm^2]	1x(2x2,5)	1x(2x2,5)		1x(2x2,5)	1x(2x2,5)	1x(2x2,5)	1x(2x2,5)	
	Sezione PE [mm^2]	2,5	2,5		2,5	2,5	2,5	2,5	
	Lunghezza [m]	30	30		30	30	30	30	
	Posa / N° Circuiti / Temp. Amb.	B/1/30°C	B/1/30°C		B/1/30°C	B/1/30°C	B/1/30°C	B/1/30°C	
	Portata Iz [A]	24	24		24	24	24	24	
	Caduta di tensione %	0,51	0,51		0,51	0,51	0,51	0,51	
	Icc Minima [A]	287	287		287	287	287	287	
	$K^2 S^2$ [$kA^2 s$]	82,66	82,66		82,66	82,66	82,66	82,66	
	Sezione minima derivabile [mm^2]								

Descrizione
QUADRO
PIANO
PRIMO

Revisione
0

Data Revisione
01/06/2016

Commessa

Documento

Data emissione
06/06/2016

Elaborato
QPP

Foglio
4

di Fogli
7

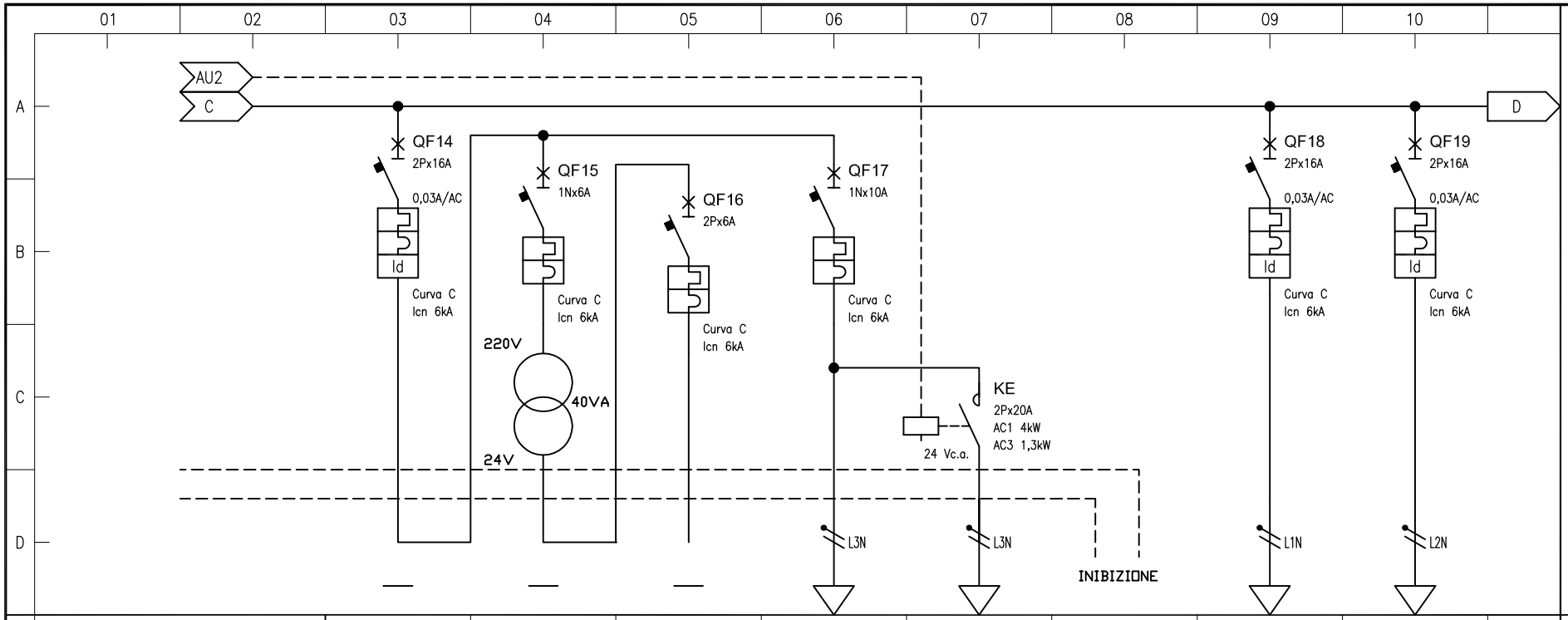

UTENZA	Sigla utenza							F1	F2
	Descrizione	CAPOGRUPPO LAMPADE AUTONOME		AUSILIARI 24V	LAMPADE AUTONOME US	LAMPADE AUTONOME IS		PRESE ARCHIVIO NOTARILE 1 - 2	PRESE ARCHIVIO NOTARILE 3 - 4
	Potenza assorbita [kW]								
	Tensione nominale [V]	230	230	230	230	230		230	230
	Fattore di potenza								
	Corrente di impiego Ib [A]								
PROTEZIONE	Marca	ABB	ABB	ABB	ABB	ABB		ABB	ABB
	Tipo	S202 - C16	S201Na - C 6	S202 - C 6	S201Na - C10	ESB20-20/24		S202 - C16	S202 - C16
	N° Polo x In [A]	2Px16A	1Nx6A	2Px6A	1Nx10A	2Px20A		2Px16A	2Px16A
	Potere di interruzione [kA]	6	6	6	6			6	6
	Curva	C	C	C	C			C	C
	Corrente magnetica Im [A]	160	60	60	100			160	160
	(I^2t) [kA^2s]	25	10	10	22			25	25
	Rele' differenziale	DDA 202 AC-25/0,03						DDA 202 AC-25/0,03	DDA 202 AC-25/0,03
	Idn [A] /Classe /Ritardo [s]	0,03A/AC						0,03A/AC	0,03A/AC
CAVO	Tipo di cavo				N07V-K	N07V-K		N07V-K	N07V-K
	Sezione fase e neutro [mm^2]				1x(2x2,5)	1x(2x2,5)		1x(2x4)	1x(2x4)
	Sezione PE [mm^2]				2,5	2,5		4	4
	Lunghezza [m]				30	30		30	30
	Posa / N° Circuiti / Temp. Amb.				B/1/30°C	B/1/30°C		B/1/30°C	B/1/30°C
	Portata Iz [A]				24	24		32	32
	Caduta di tensione %								
	Icc Minima [A]				287	287		459	459
	K^2S^2 [kA^2s]				82,66	82,66		211,6	211,6
	Sezione minima derivabile [mm^2]								

Descrizione
QUADRO
PIANO
PRIMO

Revisione 0

Data Revisione 01/06/2016

Data emissione 06/06/2016

Commessa

Documento

Elaborato
QPP

Foglio 5 di Fogli 7

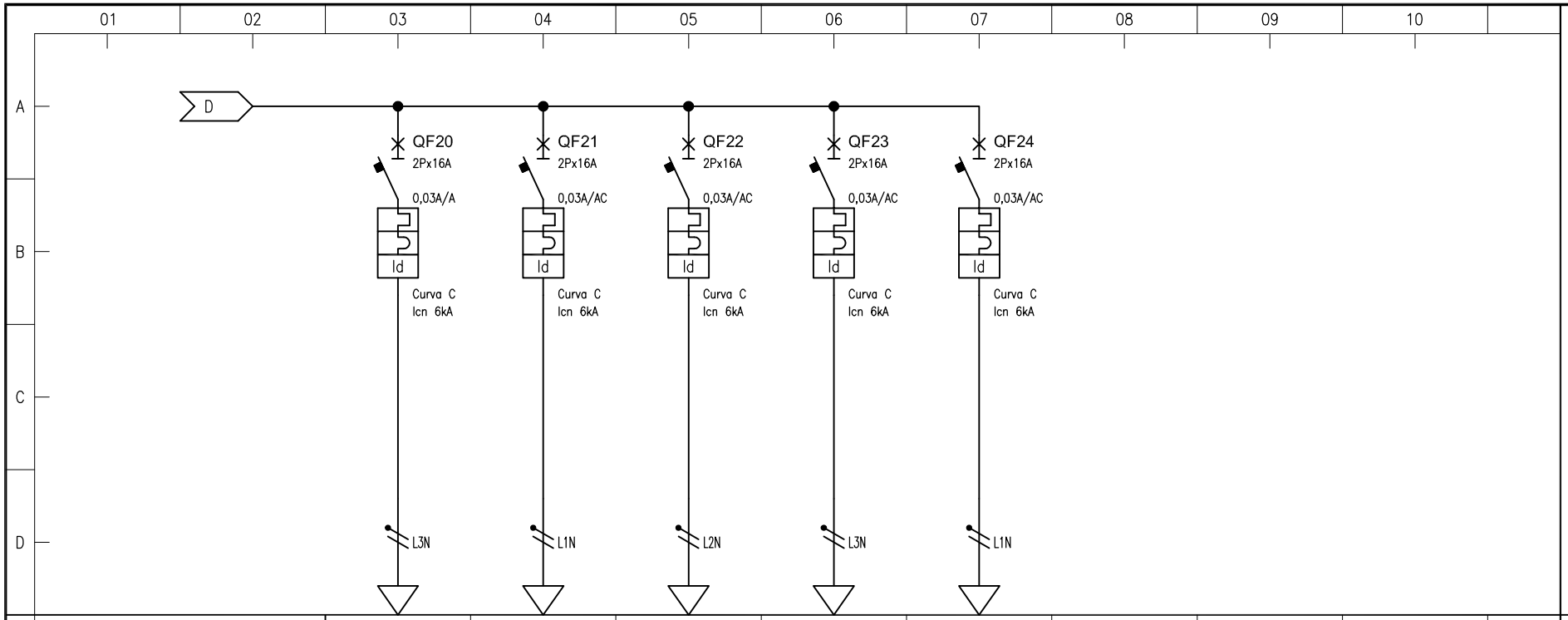

UTENZA	Sigla utenza	F3+PL	F4	F5	F6	PL1			
	Descrizione	PRESE ARCH. NOTARILE PUNTO INFORM. 5-6-7	PRESE WC SALA LETTURA	PRESE CORRIDOIO + PORTICO	PRESE ESPOSIZIONE TEMPORANEA	PRESE POSTI LAVORO ESPOSIZIONE TEMP.			
	Potenza assorbita [kW]								
	Tensione nominale [V]	230	230	230	230	230			
	Fattore di potenza								
	Corrente di impiego Ib [A]								
PROTEZIONE	Marca	ABB	ABB	ABB	ABB	ABB			
	Tipo	S202 - C16	S202 - C16	S202 - C16	S202 - C16	S202 - C16			
	N° Polo x In [A]	2Px16A	2Px16A	2Px16A	2Px16A	2Px16A			
	Potere di interruzione [kA]	6	6	6	6	6			
	Curva	C	C	C	C	C			
	Corrente magnetica Im [A]	160	160	160	160	160			
	(I^2t) [kA^2s]	25	25	25	25	25			
	Rele' differenziale	DDA 202 A-25/0,03	DDA 202 AC-25/0,03	DDA 202 AC-25/0,03	DDA 202 AC-25/0,03	DDA 202 AC-25/0,03			
	Idn [A] /Classe /Ritardo [s]	0,03A/A	0,03A/AC	0,03A/AC	0,03A/AC	0,03A/AC			
CAVO	Tipo di cavo	N07V-K	N07V-K	N07V-K	N07V-K	N07V-K			
	Sezione fase e neutro [mm^2]	1x(2x4)	1x(2x4)	1x(2x4)	1x(2x4)	1x(2x4)			
	Sezione PE [mm^2]	4	4	4	4	4			
	Lunghezza [m]	30	30	30	30	30			
	Posa / N° Circuiti / Temp. Amb.	B/1/30°C	B/1/30°C	B/1/30°C	B/1/30°C	B/1/30°C			
	Portata Iz [A]	32	32	32	32	32			
	Caduta di tensione %								
	Icc Minima [A]	459	459	459	459	459			
	K^2S^2 [kA^2s]	211,6	211,6	211,6	211,6	211,6			
	Sezione minima derivabile [mm^2]								

Descrizione
QUADRO
PIANO
PRIMO

Revisione 0

Data Revisione 01/06/2016

Commessa

Documento

Data emissione 06/06/2016

Elaborato
QPP

Foglio 6 di Fogli 7

Descrizione		Commessa	Elaborato
QUADRO PIANO PRIMO		Documento	QPP
Revisione	Data Revisione	Data emissione	Foglio di Fogli
0	01/06/2016	06/06/2016	7 7

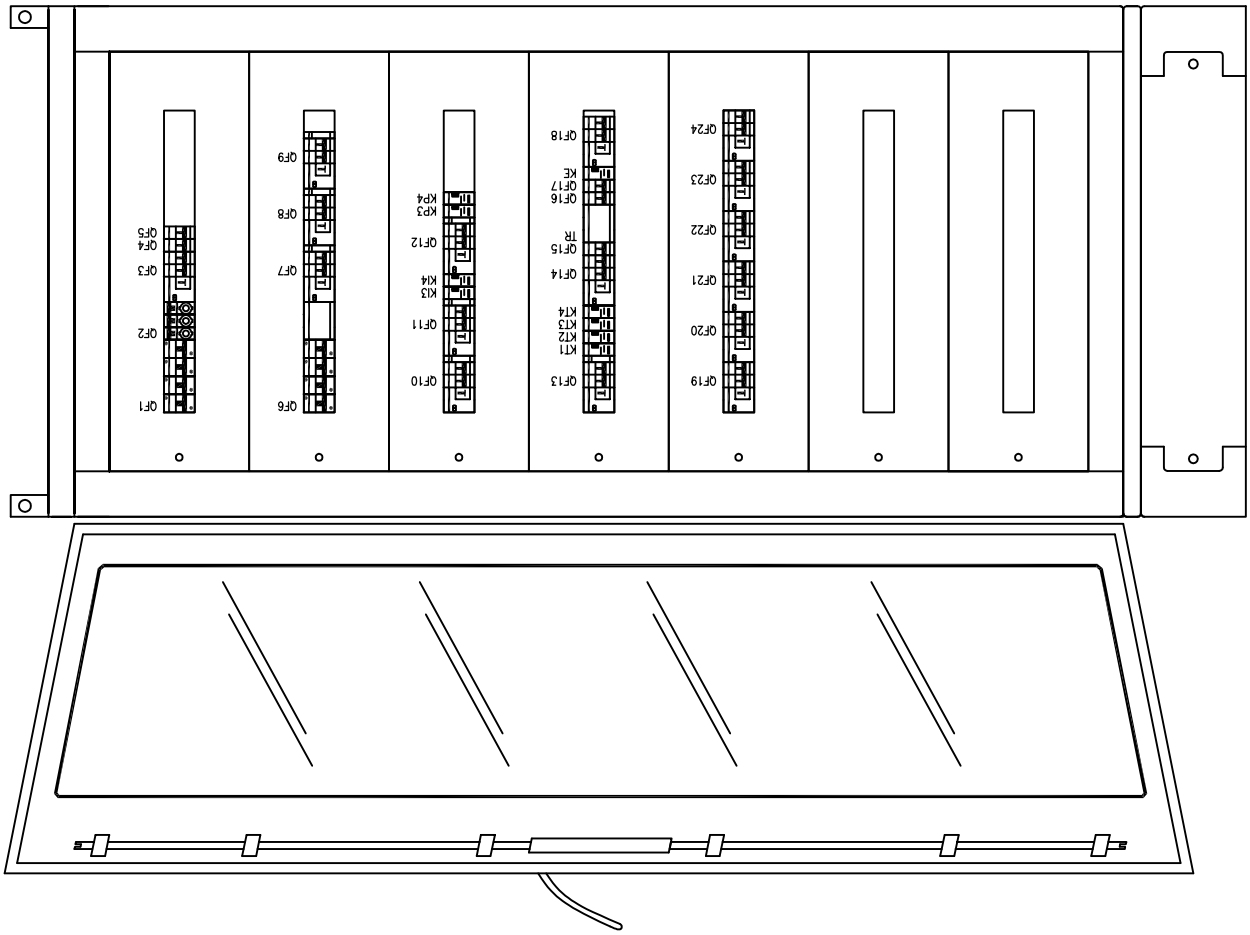

Progettazione Impianti Tecnologici
Dott. Ing. Crispoldo Nalli
Via La Louvière n°1/A
06034 Foligno TEL/FAX 0742/21696
e-mail: stnalli@tiscali.it
PEC: crispoldo.nalli@ingpec.eu

Descrizione		Commessa	Elaborato
QUADRO PIANO SECONDO		Documento	QP2
Revisione	Data Revisione	Data emissione	Foglio di Fogli
0	-		1 6

IMPIANTO ELETTRICO

QUADRO PIANO SECONDO

Progettazione Impianti Tecnologici
Dott. Ing. Crispoldo Nalli
Via La Louviere n°1/A
06034 Foligno TEL/FAX 0742/21696
e-mail: stnalli@tiscali.it
PEC: crispoldo.nalli@ingpec.eu

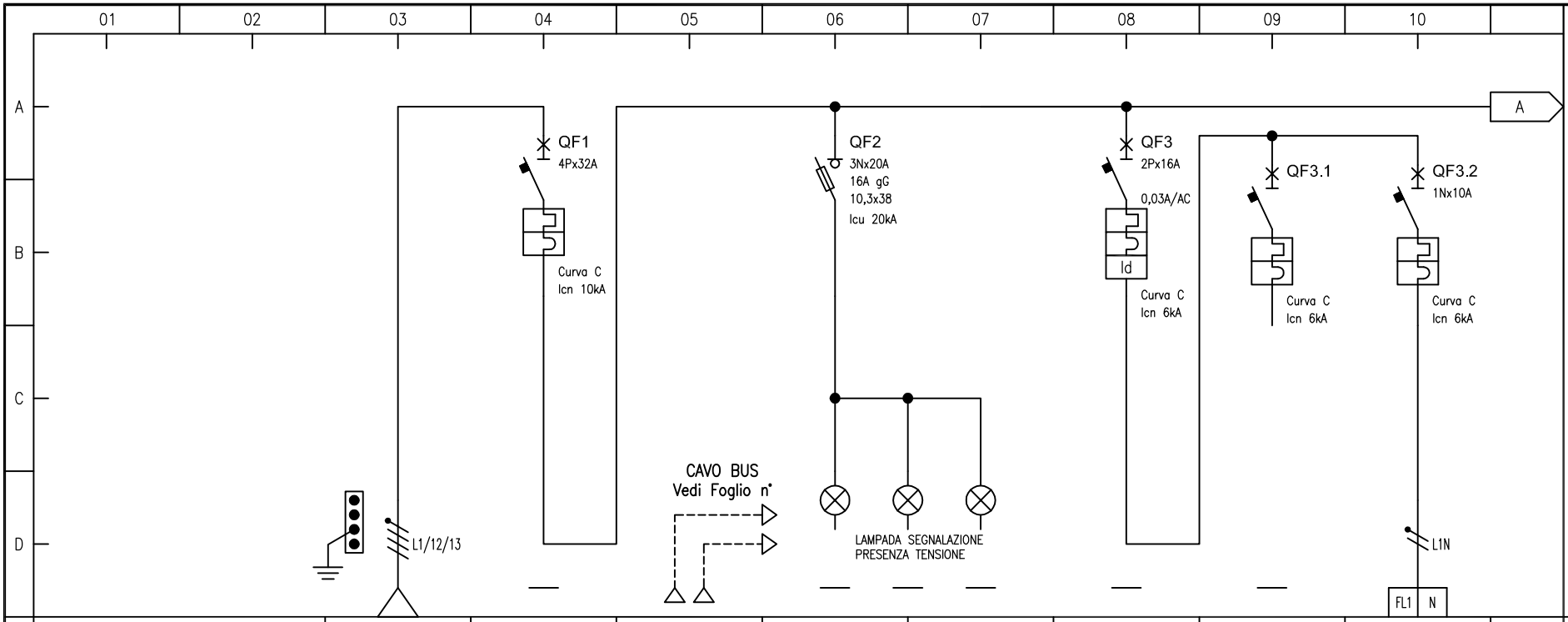

UTENZA	Sigla utenza								
	Descrizione	LINEA QDA QPT Q. PIANO TERRA	QUADRO GENERALE		PRESENZA TENSIONE		CAPOGRUPPO UTENZE VARIE	AUSILIARI 220V	ALLARME OTTICO ACUSTICO INCENDIO
	Potenza assorbita [kW]		7,5				2		
	Tensione nominale [V]		400		400		230	230	230
	Fattore di potenza		0,85				0,85		
	Corrente di impiego Ib [A]		12,74				10,23		
PROTEZIONE	Marca		ABB				ABB		ABB
	Tipo		S204 M - C32				S202 - C16		S201Na - C10
	N° Polo x In [A]		4Px32A		3Nx20A / 16A gG		2Px16A	1P+N	1Nx10A
	Potere di interruzione [kA]		10		20		6	6	6
	Curva		C		gG		C	C	C
	Corrente magnetica Im [A]		320		45		160		100
	(I^2t) [kA^2s]		55		4,5		25		22
	Rele' differenziale						DDA 202 AC-25/0,03		
	Idn [A] /Classe /Ritardo [s]						0,03A/AC		
CAVO	Tipo di cavo	FG70R							N07V-K
	Sezione fase e neutro [mm^2]	5G10							1x(2x1,5)
	Sezione PE [mm^2]								1,5
	Lunghezza [m]								
	Posa / N° Circuiti / Temp. Amb.								B/1/30°C
	Portata Iz [A]								17,5
	Caduta di tensione %								
	Icc Minima [A]								5169
	K^2S^2 [kA^2s]								29,76
	Sezione minima derivabile [mm^2]								

Descrizione	QUADRO PIANO SECONDO
Revisione	0
Data Revisione	-
Commessa	
Documento	
Data emissione	
Foglio	2
di Fogli	6
Elaborato	QP2

Progettazione Impianti Tecnologici
Dott. Ing. Crispoldo Nalli
Via La Louviere n°1/A
06034 Foligno TEL/FAX 0742/21696
e-mail: stnalli@tiscali.it
PEC: crispoldo.nalli@ingpec.eu

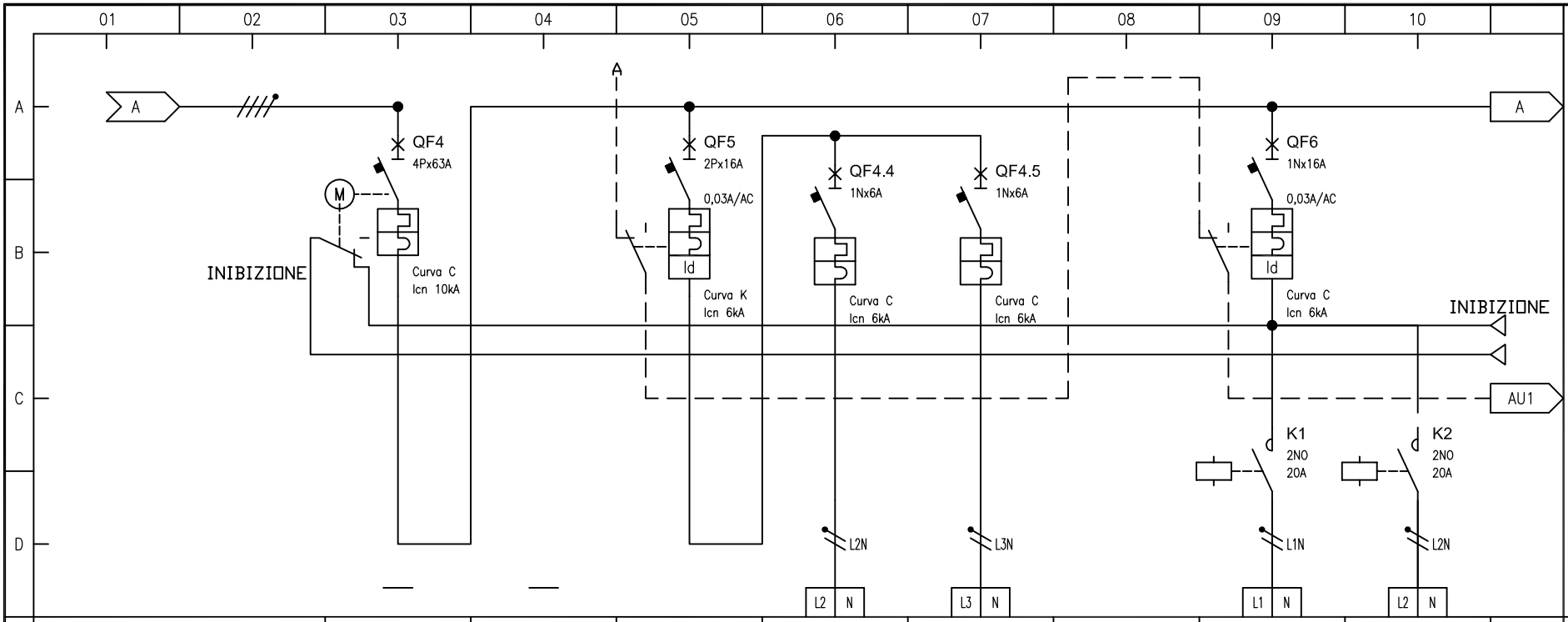

UTENZA	Sigla utenza								
	Descrizione	GENERALE ABITUALE	CAPOGRUPPO LUCE 1		LUCE ATRIO CATALOGAZIONE	LUCE WC DIREZIONE		SALA LETTURA ACCENSIONE 1	SALA LETTURA ACCENSIONE 2
	Potenza assorbita [kW]				0,3	0,3			
	Tensione nominale [V]	400	230		230	230		230	230
	Fattore di potenza				0,85	0,85			
	Corrente di impiego Ib [A]				1,74	1,74			
PROTEZIONE	Marca	ABB	ABB		ABB	ABB		ABB	ABB
	Tipo	S204 M - C63	S202 - K16		S201Na - C 6	S201Na - C 6		S201Na - C16	S201Na - C16
	N° Polo x In [A]	4Px63A	2Px16A		1Nx6A	1Nx6A		1Nx16A	1Nx16A
	Potere di interruzione [kA]	10	6		6	6		6	6
	Curva	C	K		C	C		C	C
	Corrente magnetica Im [A]	630	192		60	60		160	160
	(I^2t) [$kA^2 s$]	80	32		10	10		25	25
	Rele' differenziale		DDA 202 AC-25/0,03					DDA 202 AC-25/0,03	DDA 202 AC-25/0,03
	Idn [A] /Classe /Ritardo [s]		0,03A/AC					0,03A/AC	0,03A/AC
CAVO	Tipo di cavo				N07V-K	N07V-K		N07V-K	N07V-K
	Sezione fase e neutro [mm^2]				1x(2x2,5)	1x(2x2,5)		1x(2x2,5)	1x(2x2,5)
	Sezione PE [mm^2]				2,5	2,5		2,5	2,5
	Lunghezza [m]								
	Posa / N° Circuiti / Temp. Amb.				B/1/30°C	B/1/30°C		B/1/30°C	B/1/30°C
	Portata Iz [A]				24	24		24	24
	Caduta di tensione %				0,01	0,01			
	Icc Minima [A]				8614	8614		8614	8614
	$K^2 S^2$ [$kA^2 s$]				82,66	82,66		82,66	82,66
	Sezione minima derivabile [mm^2]								

Descrizione: QUADRO PIANO SECONDO

Revisione: 0

Data Revisione: -

Commessa:

Documento:

Data emissione:

Foglio: 3 di Fogli 6

Elaborato: QP2

Progettazione Impianti Tecnologici
Dott. Ing. Crispoldo Nalli
Via La Louviere n°1/A
06034 Foligno TEL/FAX 0742/21696
e-mail: stnalli@tiscali.it
PEC: crispoldo.nalli@ingpec.eu

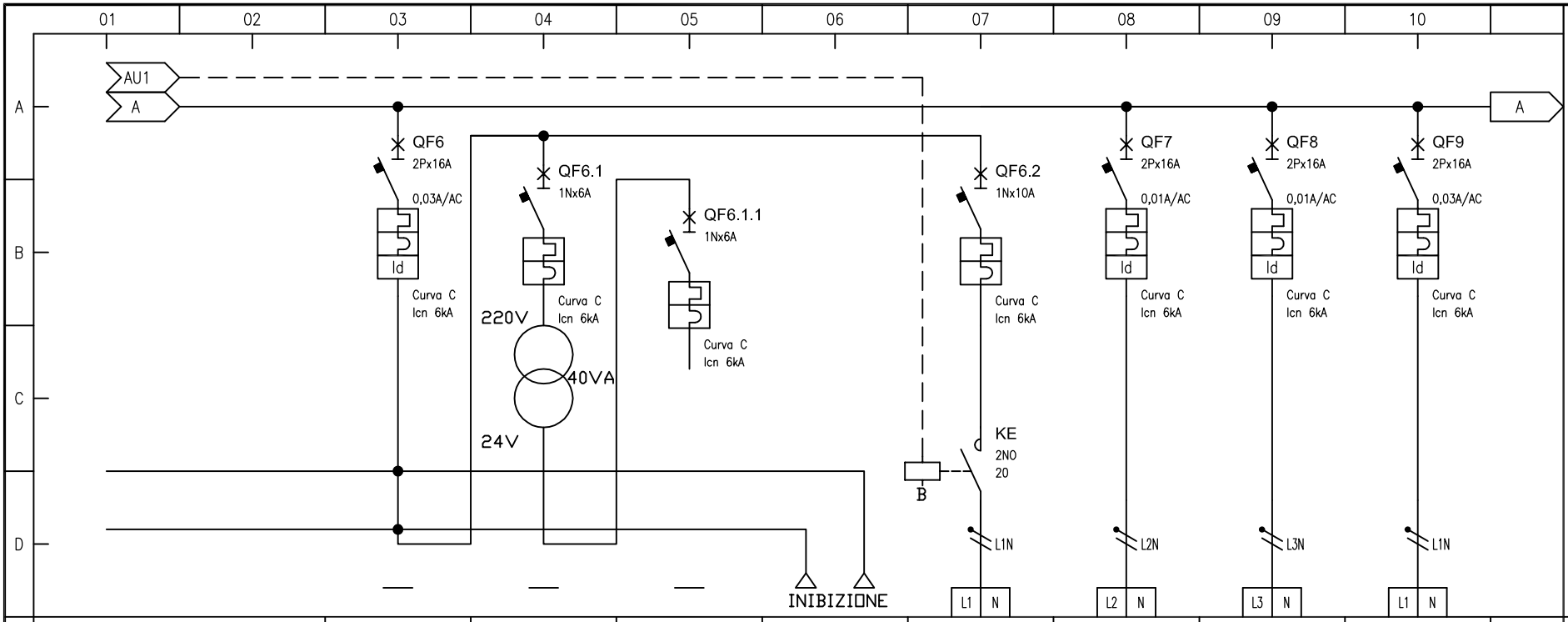

	Sigla utenza								
UTENZA	Descrizione	CAPOGRUPPO LAMPADE AUTONOME		AUSILIARI 24V		LAMPADE AUTONOME US	PRESE CIRCUITO P1	PRESE CIRCUITO P2	PRESE CIRCUITO P3
	Potenza assorbita [kW]								
	Tensione nominale [V]	230	230	230		230	230	230	230
	Fattore di potenza								
	Corrente di impiego Ib [A]								
PROTEZIONE	Marca	ABB	ABB	ABB		ABB	ABB	ABB	ABB
	Tipo	S202 - C16	S201Na - C 6	S201Na - C 6		S201Na - C10	S202 - C16	S202 - C16	S202 - C16
	N° Polo x In [A]	2Px16A	1Nx6A	1Nx6A		1Nx10A	2Px16A	2Px16A	2Px16A
	Potere di interruzione [kA]	6	6	6		6	6	6	6
	Curva	C	C	C		C	C	C	C
	Corrente magnetica Im [A]	160	60	60		100	160	160	160
	(I^2t) [kA^2s]	25	10	10		22	25	25	25
	Rele' differenziale	DDA 202 AC-25/0,03					DDA 202 AC-25/0,01	DDA 202 AC-25/0,01	DDA 202 AC-25/0,03
	Idn [A] /Classe /Ritardo [s]	0,03A/AC					0,01A/AC	0,01A/AC	0,03A/AC
CAVO	Tipo di cavo					N07V-K	N07V-K	N07V-K	N07V-K
	Sezione fase e neutro [mm^2]					1x(2x2,5)	1x(2x4)	1x(2x4)	1x(2x4)
	Sezione PE [mm^2]					2,5	4	4	4
	Lunghezza [m]								
	Posa / N° Circuiti / Temp. Amb.					B/1/30°C	B/1/30°C	B/1/30°C	B/1/30°C
	Portata Iz [A]					24	32	32	32
	Caduta di tensione %								
	Icc Minima [A]					8614	13783	13783	13783
	K^2S^2 [kA^2s]					82,66	211,6	211,6	211,6
	Sezione minima derivabile [mm^2]								

Descrizione: QUADRO PIANO SECONDO

Revisione: 0

Data Revisione: -

Commessa:

Documento:

Data emissione:

Foglio: 4 di Fogli: 6

Elaborato: QP2

Progettazione Impianti Tecnologici
Dott. Ing. Crispoldo Nalli
Via La Louvière n°1/A
06034 Foligno TEL/FAX 0742/21696
e-mail: stnalli@tiscali.it
PEC: crispoldo.nalli@ingpec.eu

Descrizione	Commessa	Elaborato
QUADRO PIANO SECONDO	Documento	QP2

Revisione	Data Revisione	Data emissione	Foglio	di Fogli
0	-		5	6

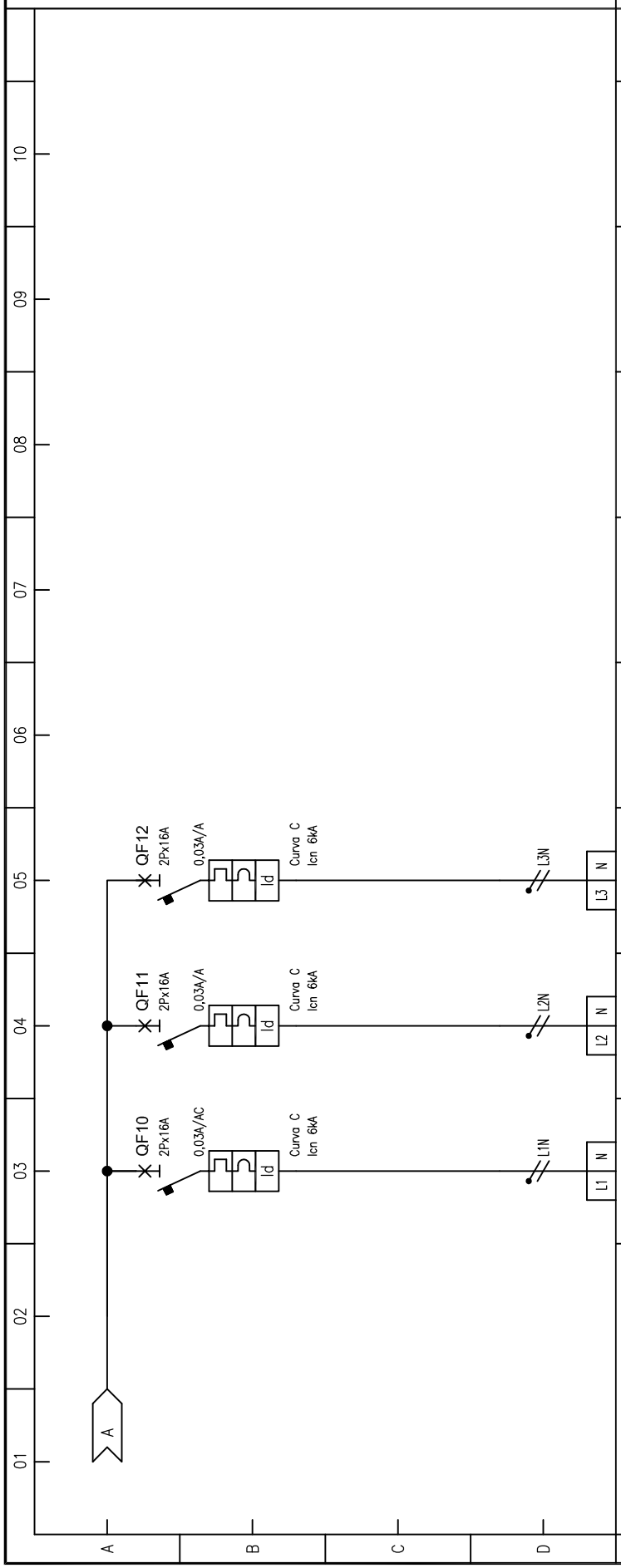

	UTENZA		UTENZA	PROTEZIONE	PROTEZIONE	PROTEZIONE	PROTEZIONE	PROTEZIONE	PROTEZIONE	PROTEZIONE	CAVO	CAVO	CAVO	CAVO	CAVO	CAVO	CAVO	CAVO	CAVO	CAVO
Sigla utenza	PRESE CIRCUITO P3	POSTO DI LAVORO CIRCUITO PL1	POSTO DI LAVORO CIRCUITO PL2																	
Descrizione																				
Potenza assorbita [kW]																				
Tensione nominale [V]	230	230	230																	
Fattore di potenza																				
Corrente di impiego Ib [A]																				
Marca	ABB	ABB	ABB																	
Tipo	S202 - C16	S202 - C16	S202 - C16																	
N° Polo x In [A]	2Px16A	2Px16A	2Px16A																	
Potere di interruzione [kA]	6	6	6																	
Curva	C	C	C																	
Corrente magnetica Im [A]	160	160	160																	
(I² t) [kA² s]	25	25	25																	
Rele' differenziale	DDA 202 AC-25/0,03	DDA 202 A-25/0,03	DDA 202 A-25/0,03																	
Idn [A] /Classe /Ritardo [s]	0,03A/AC	0,03A/A	0,03A/A																	
Tipo di cavo	N07V-K	N07V-K	N07V-K																	
Sezione fase e neutro [mm²]	1x(2x4)	1x(2x4)	1x(2x4)																	
Sezione PE [mm²]	4	4	4																	
Lunghezza [m]																				
Posa / N° Circuiti / Temp. Amb.	B/1/30°C	B/1/30°C	B/1/30°C																	
Portata Iz [A]	32	32	32																	
Caduta di tensione %																				
Icc Minima [A]	13783	13783	13783																	
K² S² [kA² s]	211,6	211,6	211,6																	
Sezione minima derivabile [mm²]																				

Progettazione Impianti Tecnologici
Dott. Ing. Crispoldo Nalli
Via La Louvière n°1/A
06034 Foligno TEL/FAX 0742/21696
e-mail: stnalli@tiscali.it
PEC: crispoldo.nalli@ingpec.eu

Descrizione		Commessa	Elaborato
QUADRO PIANO SECONDO		Documento	QP2
Revisione	Data Revisione	Data emissione	Foglio di Fogli
0	-		6 6

FRONTE QUADRO

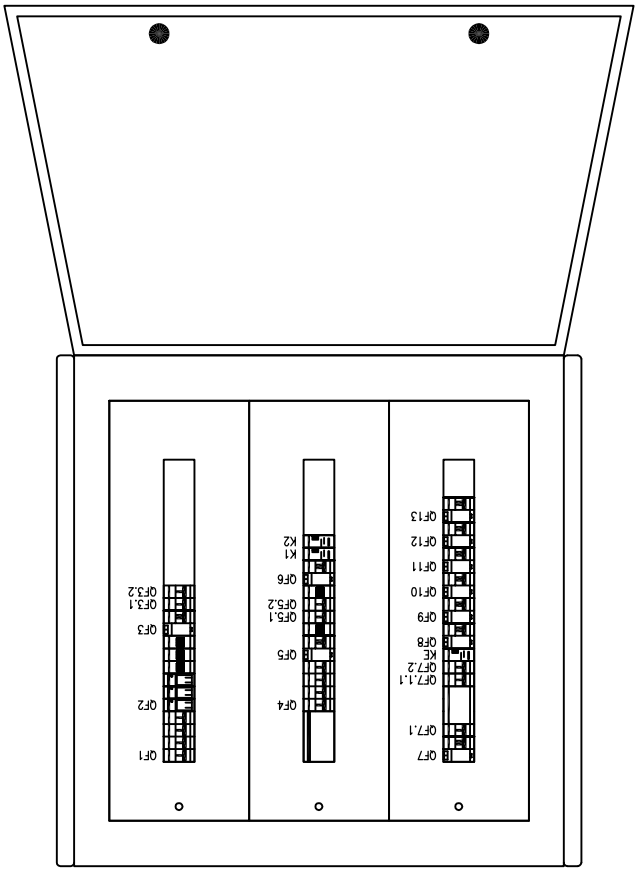

Quadro Piano Secondo
Centralino da incasso a parete
In lamiera
dim. 600x600x150
72 Moduli
IP30
Con portello trasparente
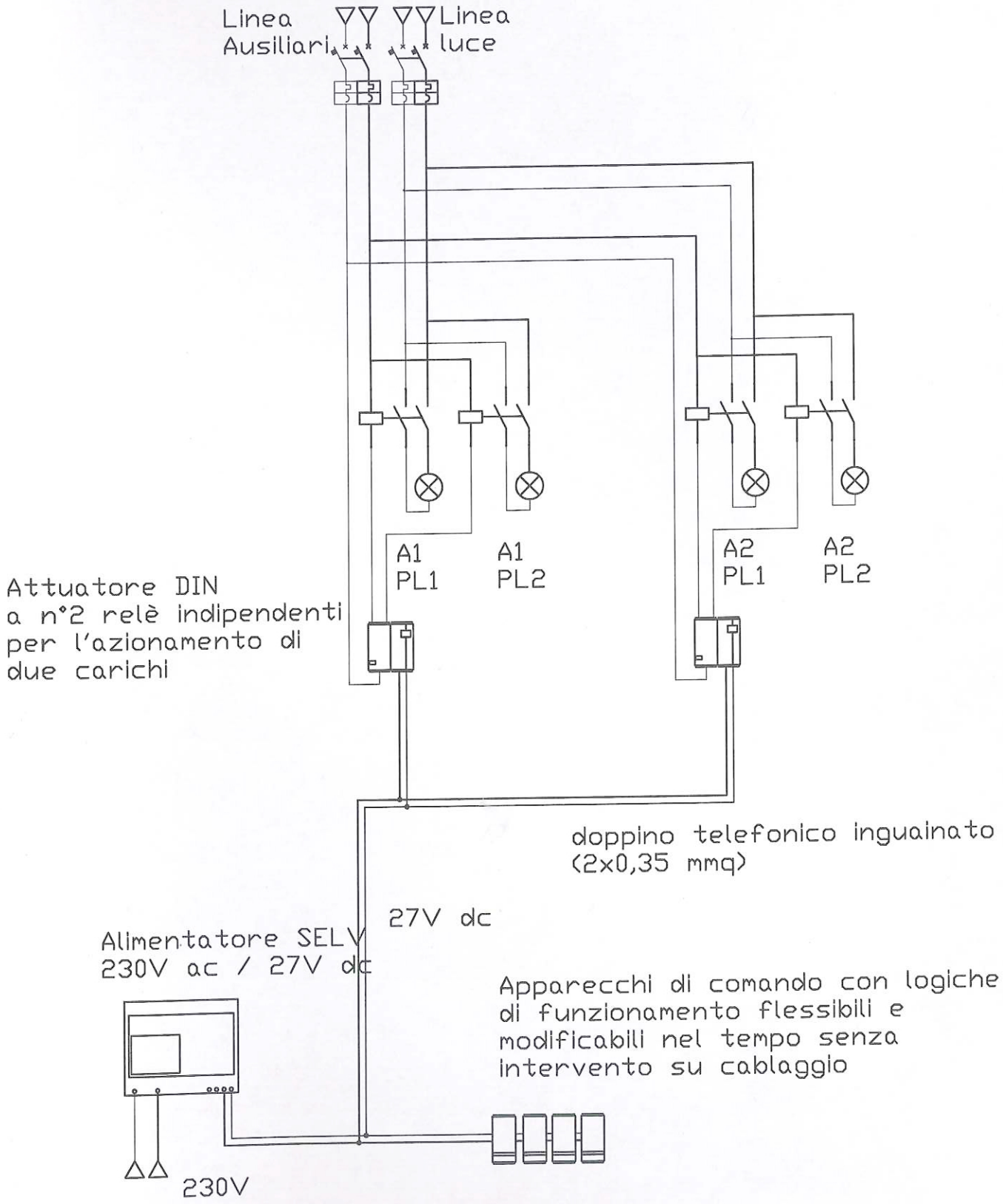
Sistema a cablaggio semplificato